LENOIR-MEC MAGNETIC SYSTEMS Poste _____	**Overband à aimants permanents OVAP**

N° A.R.C.		**Client**	
N° O.F.		**Désignation**	

DESIGNATIONS	**ETAT**					**COMMENTAIRES**
Temps prévisionnel : 1h **Temps réalisé :**	**Pas concerné**	**Correct**	**A améliorer**	**Pas correct**	**Nécessite remplacement**	
Environnement / aspect général						
Accès au séparateur	☐	☐	☐	☐	☐	
Etat général du séparateur	☐	☐	☐	☐	☐	
Partie A – Le séparateur						
Etat de la bande	☐	☐	☐	☐	☐	
Présence des protections latérales	☐	☐	☐	☐	☐	
Etat des protections latérales	☐	☐	☐	☐	☐	
Présence des déflecteurs	☐	☐	☐	☐	☐	
Etat des déflecteurs	☐	☐	☐	☐	☐	
Etat de la boulonnerie	☐	☐	☐	☐	☐	
Etat des longerons	☐	☐	☐	☐	☐	
Etat des câbles et des presse-étoupes	☐	☐	☐	☐	☐	
Modèle et état du moteur	☐	☐	☐	☐	☐	
Etat du bras de couple	☐	☐	☐	☐	☐	
Etat du contrôleur de rotation	☐	☐	☐	☐	☐	
Etat des galets anti-déport de bande	☐	☐	☐	☐	☐	
Etat des détecteurs anti-déport de bande	☐	☐	☐	☐	☐	
Etat des paliers PHUSE tendeurs	☐	☐	☐	☐	☐	
Etat des paliers du tambour motorisé	☐	☐	☐	☐	☐	
Etat du caisson en acier inoxydable	☐	☐	☐	☐	☐	
Autres options 1 :	☐	☐	☐	☐	☐	
Autres options 2 :	☐	☐	☐	☐	☐	

Partie B – Les performances						
Bille diamètre 20	☐	☐	☐	☐	☐	
Ecrou M4	☐	☐	☐	☐	☐	
Rond diamètre 6 longueur 50	☐	☐	☐	☐	☐	
Rond diamètre 6 longueur 1OO	☐	☐	☐	☐	☐	

En présence du client / Rappel des fréquences de nettoyage et des différents ponts de contrôle					
Contrôle	**Quotidien**	**Hebdomadaire**	**Mensuel**	**Annuel**	**Commentaires**
Contrôle visuel de la bande	☐	☐	☐	☐	
Contrôle visuel des fixations	☐	☐	☐	☐	
Contrôle visuel des tambours	☐	☐	☐	☐	
Graissage des paliers	☐	☐	☐	☐	

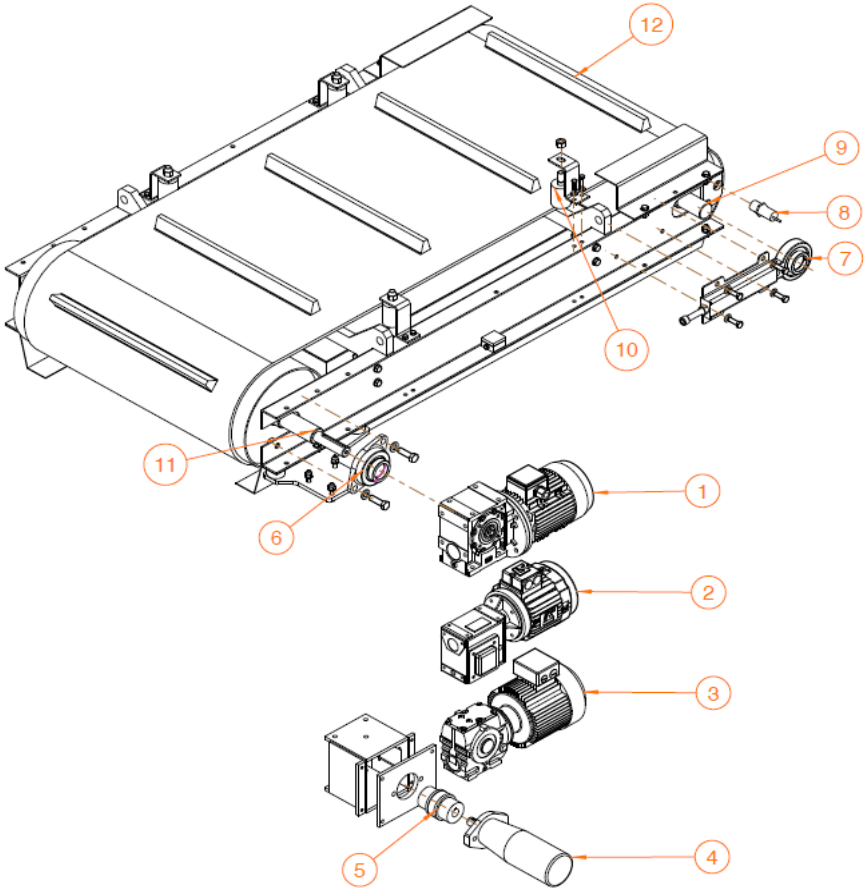

Rep.	DESIGNATION
1	Motoreducteur Rossi
2	Motoreducteur Leroy Somer
3	Motoreducteur SEW
4	Moteur Hydraulique
5	Accouplement élastique
6	Paliers fixes du tambour moteur
7	Paliers tendeurs du tambour mené
8	Contrôleur de rotation
9	Tambour mené
10	(Galets guides)
11	Tambour moteur
12	Bande

PHOTOS ANNEXES :